Downloaded on 30-10-2026

Verticale balenpersen

B-serie



Balenpers B30

Extra breed en gemakkelijk te vullen
De B30 is een brede balenpers. De machine is zeer eenvoudig te vullen met grotere dozen en ander bulkafval.

Eenvoudige bediening
Een klein lampje op de voorkant knippert als een baal klaar is. Dit vermindert het risico van overbevulling van de kamer. De baal wordt automatisch uitgeworpen door twee knoppen gelijktijdig in te drukken.

Hoogtepunten

- Brede opening en grote kamer
- Houders voorkomen dat samengeperst materiaal uitzet
- Dankzij bandrollen op de voorzijde hoeft u niet achter de machine te kruipen
- U snijdt baalbanden eenvoudig door met het op de machine gemonteerde mes
- Indicator voor volle kamer
- Poedercoating zorgt voor een duurzame afwerking in vele kleuren

Optionele extra's



Met ons intelligente machineparkmonitoring-systeem BRA-IN verkrijgt u controle op afstand over uw balenpers.



Met de automatische vergrendeling hebt u de controle over wie uw balenpers bedient.



De balenpersen zijn verkrijgbaar in andere RAL-kleuren naar keuze.

BRAMIDAN®
bramidan.nl

Productdetails

Balenpers B30

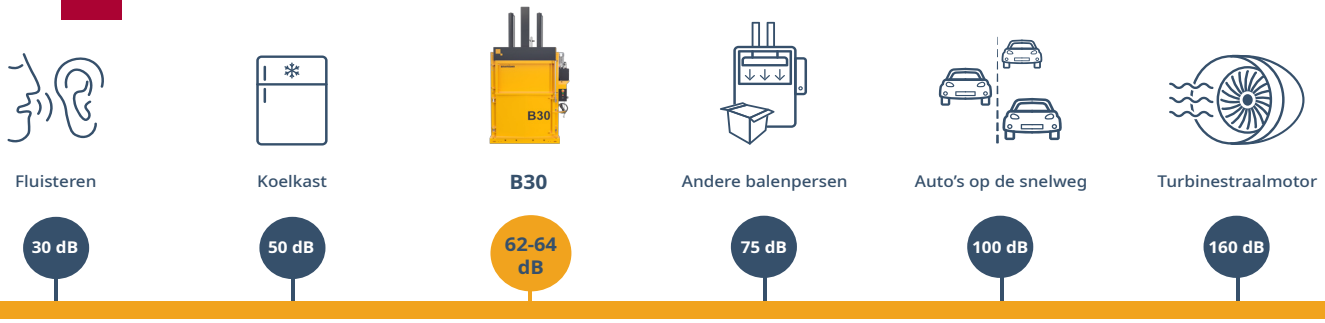

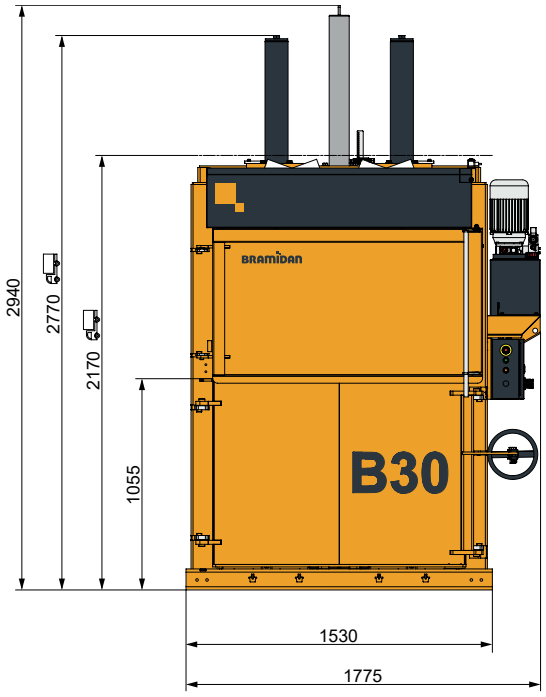

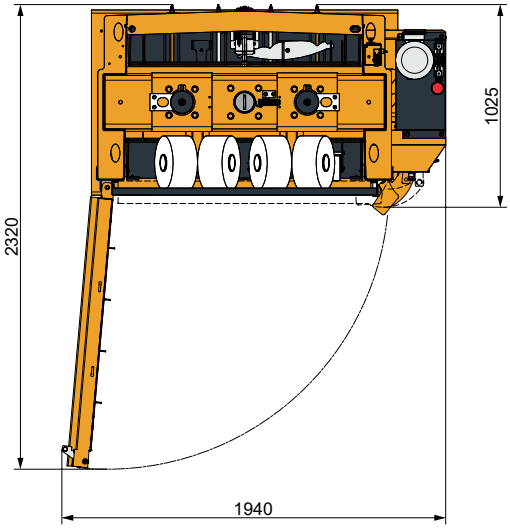

Technische specificaties	
Baalgrootte B×D×H (mm)	1200 x 800 x 950
Vulopening B×H (mm)	1200 x 560
Stroomvoorziening	3x400V 50Hz 16A
Motor (kW)	4.0
Gemiddelde cyclustijd (sec.)	34 / 51
Buitenmaten B×D×H (mm)	1775 x 1025 x 2940
Gewicht (kg)	1560
Slaglengte (mm)	750
Aantal knopen	4
Type bindsysteem	Touw / Staaldraad
Indicatielampje voor een voltooide baal	Ja
Baal uitwerpen	Automatisch

Baalgewicht
Karton (kg) 280-350
Plasticfolie (kg) 350-450

Persdruk 30 t

Geluidsniveau 62-64 dB

Afvaltypes
Karton, plasticfolie, papier

BRAMIDAN®
bramidan.nl

Bramidan Nederland B.V.
Veenderveld 118
2371 TX Roelofarendsveen
Tel. 71 331 1547
verkoop@bramidan.nl