Downloaded on 08-07-2026

Andere apparatuur

CT



Kiepsysteem CT

Efficiënt legen van afvalbakken
Flexibele kiep- en legingssystemen voor standaard plastic afvalbakken.

Individuele oplossingen
Er zijn drie verschillende modellen en verschillende opties beschikbaar, dus u krijgt een kiepsysteem dat voldoet aan uw individuele behoeften.

Hoogtepunten

- Voor standaard afvalbakken
- Bokwielen, zwenkwielen of vaste voeten
- Kiephoogte tussen 1600-2500 mm
- Voor afvalbakken van max. 1100 liter
- Gebruikerspaneel kan aan de rechter- of linkerkant geplaatst worden
- Duurzaam ontwerp - sterke staalconstructie
- Hydraulische cilinders
- Veilig in gebruik

Details en voordelen



Het kiepsysteem is geschikt voor verschillende soorten afvalbakken en containers tot 1100 liter.



U kiest of u het bedieningspaneel links of rechts van het kiepsysteem wilt laten plaatsen.



Wij leveren zowel stationaire als verplaatsbare kiepsystemen. Laatstgenoemden hebben bok- of zwenkwielen die vergrendeld worden met een rem.



Productdetails

Kiepsysteem CT

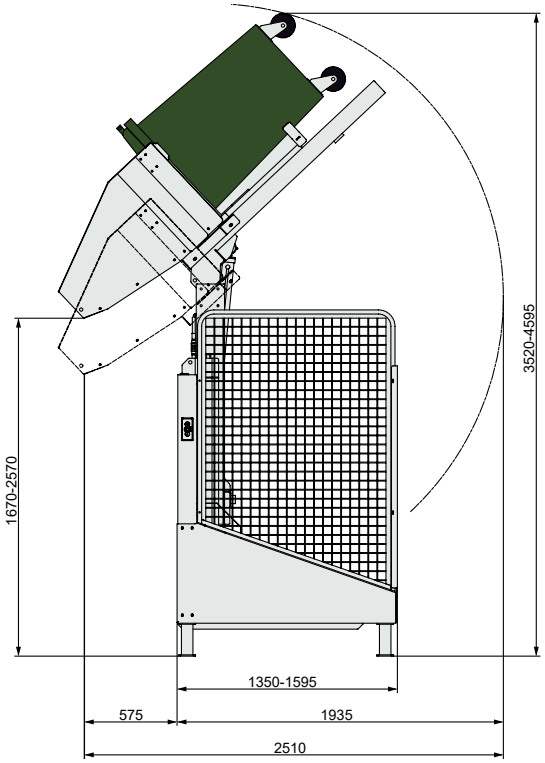

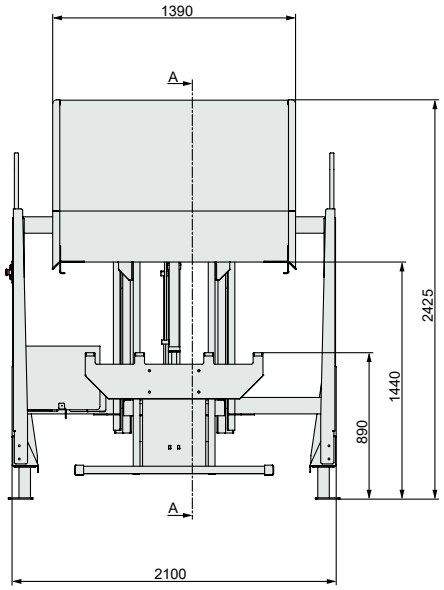

Technische specificaties	
Stroomvoorziening	1x230V 50Hz 10A
Motor (kW)	1.1
Geluidsniveau (dB)	65-68
Gemiddelde cyclustijd (sec.)	57-75
Buitenmaten B×D×H (mm)	2100 x 2510 x 4600
Kiephoek (graden)	135
Containergrootte (liter)	<1100 L
Laadcapaciteit (kg)	400

Containergrootte <1100 liter

Kiephoogte 1670-2570 mm

Laadcapaciteit 400 kg

BRAMIDAN®
bramidan.nl

Bramidan Nederland B.V.
Veenderveld 118
2371 TX Roelofarendsveen
Tel. 71 331 1547
verkoop@bramidan.nl