Downloaded on 09-12-2025

Verticale balenpersen

B-serie



Balenpers B4

Compacte en krachtige balenpers
De B4 is een compacte balenpers met een klein bodemoppervlak en lage hoogte - en veel persdruk.

Optimale werkomgeving
U werpt de afgewerkte baal uit via een veilige tweehandsbediening.

Hoogtepunten

- Overzichtelijk bedieningsbaal
- Automatische baaluitwerping
- Automatische indicatie bij een volle balenpers
- Zeer laag geluidsniveau
- Beperkte algemene breedte (940 mm) en hoogte
- Samengeperste balen
- Bedieningspaneel op voorzijde voor installatie in nauwe ruimtes
- Eenfasige stroomaansluiting
- Poedercoating zorgt voor een duurzame afwerking in vele kleuren

Optionele extra's



Met de digitale automatische vergrendeling controleert u wie uw balenpers bedient.



U kunt andere RAL-kleuren kiezen voor uw balenpersen.



Verkrijg online toegang tot uw balenpersen met ons monitoringsysteem BRA-IN.

BRAMIDAN®
bramidan.nl

Productdetails

Balenpers B4

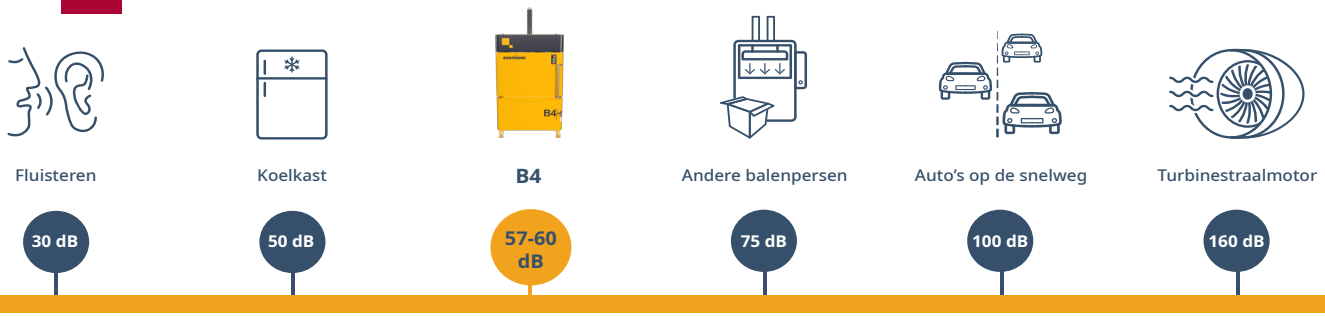

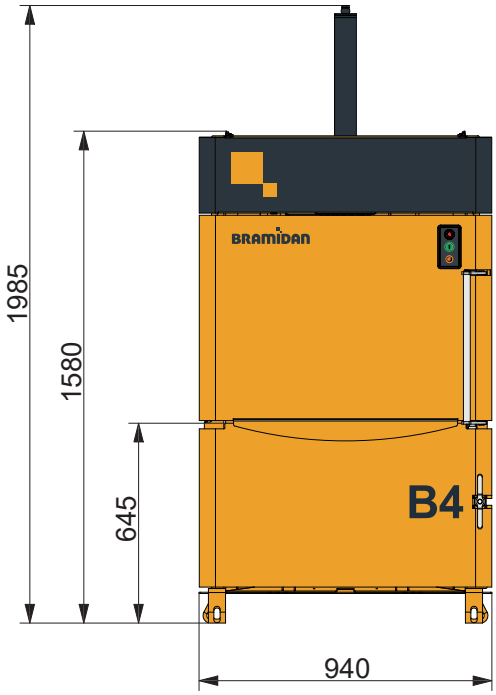

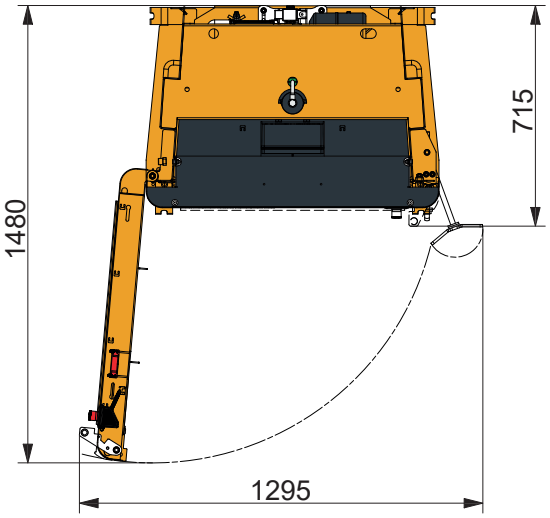

Technische specificaties	
Baalgrootte B×D×H (mm)	770 x 500 x 600
Vulopening B×H (mm)	770 x 460
Stroomvoorziening	1x230V 50Hz 10A
Motor (kW)	1.5
Gemiddelde cyclustijd (sec.)	28
Buitenmaten B×D×H (mm)	940 x 715 x 1985
Gewicht (kg)	300
Slaglengte (mm)	650
Aantal knopen	2
Type bindsysteem	Touw
Indicatielampje voor een voltooide baal	Ja
Baal uitwerpen	Automatisch

Baalgewicht
Karton (kg) 40-60
Plasticfolie (kg) 50-70

Persdruk 4 t

Geluidsniveau 60-65 dB

Afvaltypes
Karton, plasticfolie, papier

BRAMIDAN®
bramidan.nl

Bramidan Nederland B.V.
Veenderveld 118
2371 TX Roelofarendsveen
Tel. 71 331 1547
verkoop@bramidan.nl