Downloaded on 03-11-2026

Presses verticales

B-série



Presse à balles B30 Wide SD

Presse pour les très grands cartons
Avec son caisson extra large de plus de 1,5 mètre, cette machine traite les plus grands cartons.

Ratio de compactage élevé
La pression est maintenue sur la balle pendant que vous l'attachez. Vous obtenez ainsi une balle de carton ou de plastique très compacte et stable.

Principales caractéristiques

- Caisson extra large (>1,5 mètre)
- Pour les plus grands cartons
- Utilisez des attaches plastique ou métalliques
- Avertissement de caisson plein
- Balle éjectée automatiquement
- Produit de grandes balles de carton de 400 kilos minimum
- Le thermolaquage est résistant et disponible dans de nombreux coloris

Options



Contrôlez qui utilise votre presse en installant un verrou digital automatique.



Accédez à vos presses en ligne grâce à notre système de surveillance, BRA-IN.



Les presses sont disponibles dans d'autres couleurs RAL au choix.

BRAMIDAN®
bramidan.fr

Détails du produit

Presse à balles B30 Wide SD

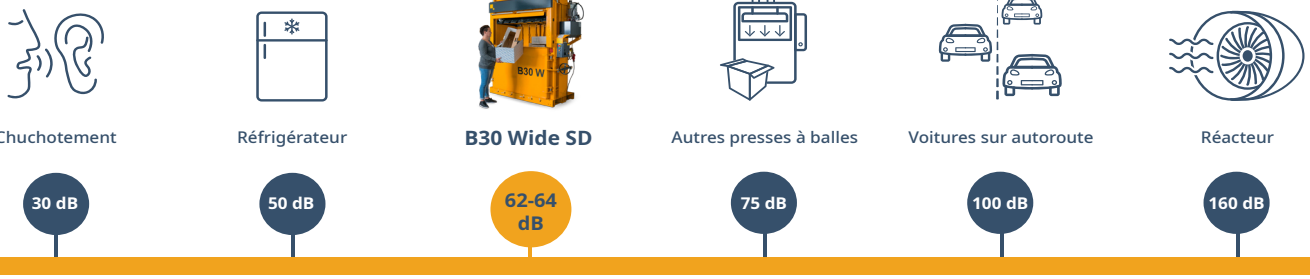

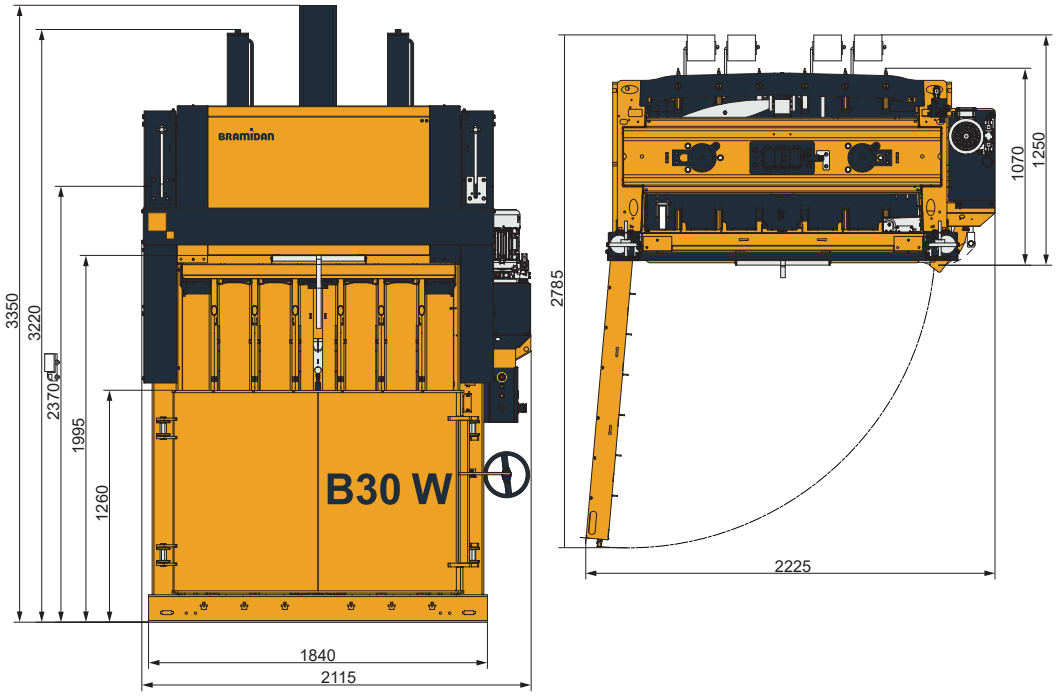

Specifications techniques	
Taille max. des balles, LxPxH (mm)	1550 x 800 x 1100
Ouverture de chargt, LxP (mm)	1525 x 560
Alimentation électrique	3x400V 50Hz 16A
Moteur (kW)	4.0
Durée du cycle (sec)	43
Dimensions, LxPxH (mm)	2080 x 1255 x 3350
Poids (kg)	1820
Course du vérin (mm)	1000
Nombre d'attaches	6
Type d'attache	Ficelle / Fil d'acier
Voyant de balle pleine	Oui
Éjection balle	Automatique

Poids d'une balle
Carton (kg) 400-500
Film plastique (kg) 400-600

Force de compactage 30 t

Niveau sonore 62-64 dB

Types de déchets
Carton, film plastique, papier.

BRAMIDAN®
bramidan.fr

Bramidan France Sarl.
5, Rue de la Gare
78640 VILLIERS SAIINT FREDERIC
Tel. 01 34 60 47 63
contact@bramidan.fr