Downloaded on 03-11-2026

Presses verticales

B-série



Presse à balles B30 Wide

Presse pour les très grands cartons
Avec son caisson extra large de plus de 1,5 mètre, cette machine traite les plus grands cartons.

Ratio de compactage élevé
La pression est maintenue sur la balle pendant que vous l'attachez. Vous obtenez ainsi une balle de carton ou de plastique très compacte et stable.

Principales caractéristiques

- Caisson extra large (>1,5 mètre)
- Pour les plus grands cartons
- Utilisez des attaches plastique ou métalliques
- Avertissement de caisson plein
- Balle éjectée automatiquement
- Produit de grandes balles de carton de 400 kilos minimum
- Le thermolaquage est résistant et disponible dans de nombreux coloris

Options



Avec notre système de surveillance BRA-IN vous pouvez contrôler et optimiser votre parc de presses.



Personnalisez votre presse en choisissant une couleur RAL.



Une porte coulissante reste ouverte par défaut et vous permet de remplir le caisson de déchets en gardant les mains libres.

BRAMIDAN®
bramidan.fr

Détails du produit

Presse à balles B30 Wide



Chuchotement

30 dB



Réfrigérateur

50 dB



B30 Wide

62-64 dB



Autres presses à balles

75 dB

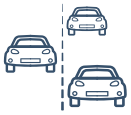

Voitures sur autoroute

100 dB



Réacteur

160 dB

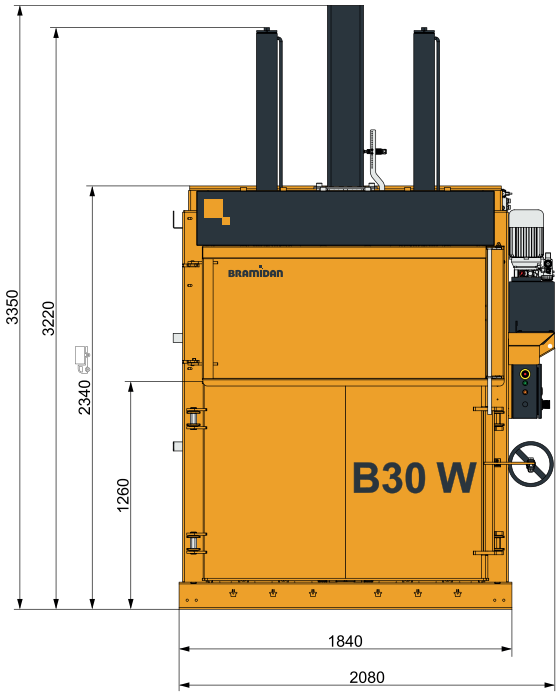

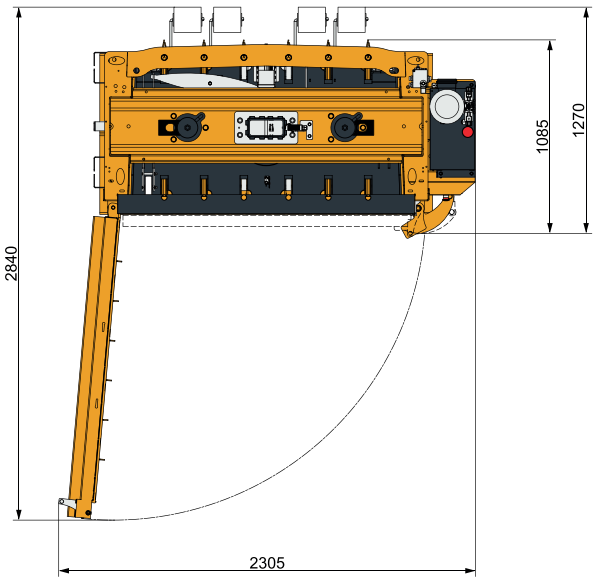

Specifications techniques	
Taille max. des balles, LxPxH (mm)	1550 x 800 x 1100
Ouverture de chargt, LxP (mm)	1525 x 560
Alimentation électrique	3x400V 50Hz 16A
Moteur (kW)	4.0
Durée du cycle (sec)	43
Dimensions, LxPxH (mm)	2080 x 1270 x 3350
Poids (kg)	1800
Course du vérin (mm)	1000
Nombre d'attaches	6
Type d'attache	Ficelle / Fil d'acier
Voyant de balle pleine	Oui
Éjection balle	Automatique

Poids d'une balle
Carton (kg) 400-500
Film plastique (kg) 400-600

Force de compactage 30 t

Niveau sonore 62-64 dB

Types de déchets
Carton, film plastique, papier.

BRAMIDAN®
bramidan.fr

Bramidan France Sarl.
5, Rue de la Gare
78640 VILLIERS SAIINT FREDERIC
Tel. 01 34 60 47 63
contact@bramidan.fr