Downloaded on 30-10-2026

Verticale balenpersen

B-serie



Balenpers B30 SD

Ruimtebesparend ontwerp
De B30 SD is een praktische oplossing waar de ruimte beperkt is. De schuifdeur heeft geen draaicirkel nodig voor de balenpers, waardoor deze zeer geschikt is voor smalle en drukke werkplekken.

Klaar voor dagelijks gebruik
Er is geen draaicirkel nodig voor de deur. Deze blijft open tussen de perscycli door – altijd klaar om gevuld te worden en eenvoudig te gebruiken gedurende de dag.

Hoogtepunten

- Ideaal voor smalle en drukke ruimtes - Praktisch waar de ruimte beperkt is
- Vrije ruimte voor de balenpers - Geen draaicirkel nodig voor de deur
- Eenvoudige dagelijkse bediening - De deur blijft openstaan, altijd klaar om te vullen

Optionele extra's



Bestel balenpersen in aangepaste kleuren. Bepaalde onderdelen, zoals de bovenafdekking, blijven standaard grijs.



Met een digitale automatische vergrendeling voorkomt u dat onbevoegde medewerkers uw balenpers kunnen bedienen.



Verkrijg online toegang tot uw balenpersen met ons monitoringsysteem BRA-IN.

BRAMIDAN®
bramidan.nl

Productdetails

Balenpers B30 SD



Fluisteren

30 dB



Koelkast

50 dB



B30 SD

62-64 dB



Andere balenpersen

75 dB

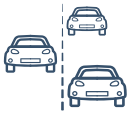

Auto's op de snelweg

100 dB



Turbinestraalmotor

160 dB

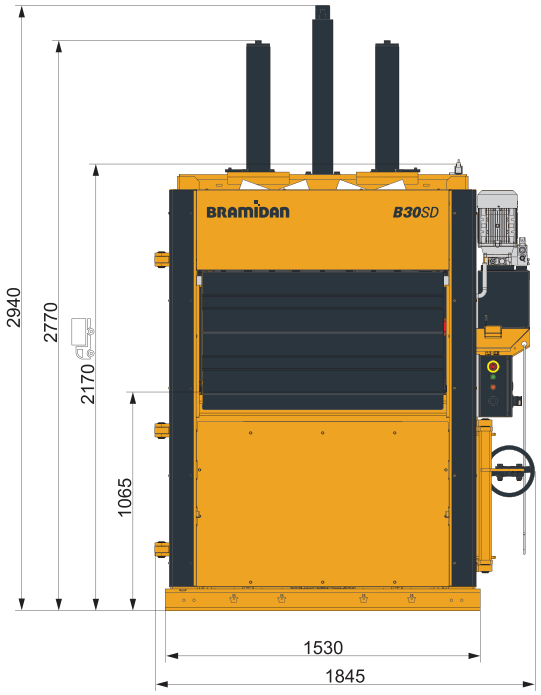

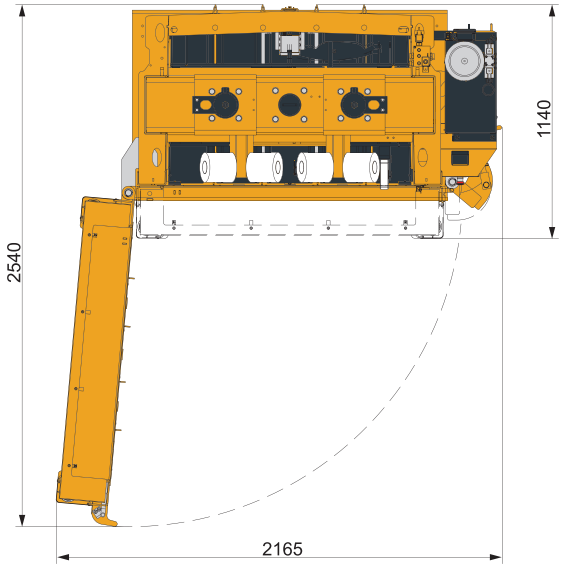

Technische specificaties	
Baalgrootte B×D×H (mm)	1200 x 800 x 950
Vulopening B×H (mm)	1200 x 550
Stroomvoorziening	3x400V 50Hz 16A
Motor (kW)	4.0
Gemiddelde cyclustijd (sec.)	43
Buitenmaten B×D×H (mm)	1845 x 1140 x 2940
Gewicht (kg)	1620
Slaglengte (mm)	750
Aantal knopen	4
Type bindsysteem	Touw / Staaldraad
Indicatielampje voor een voltooide baal	Ja
Baal uitwerpen	Automatisch

Baalgewicht
Karton (kg) 280-350
Plasticfolie (kg) 350-450

Persdruk 30 t

Geluidsniveau 62-64 dB

Afvaltypes
Karton, plasticfolie, papier

BRAMIDAN®
bramidan.nl

Bramidan Nederland B.V.
Veenderveld 118
2371 TX Roelofarendsveen
Tel. 71 331 1547
verkoop@bramidan.nl